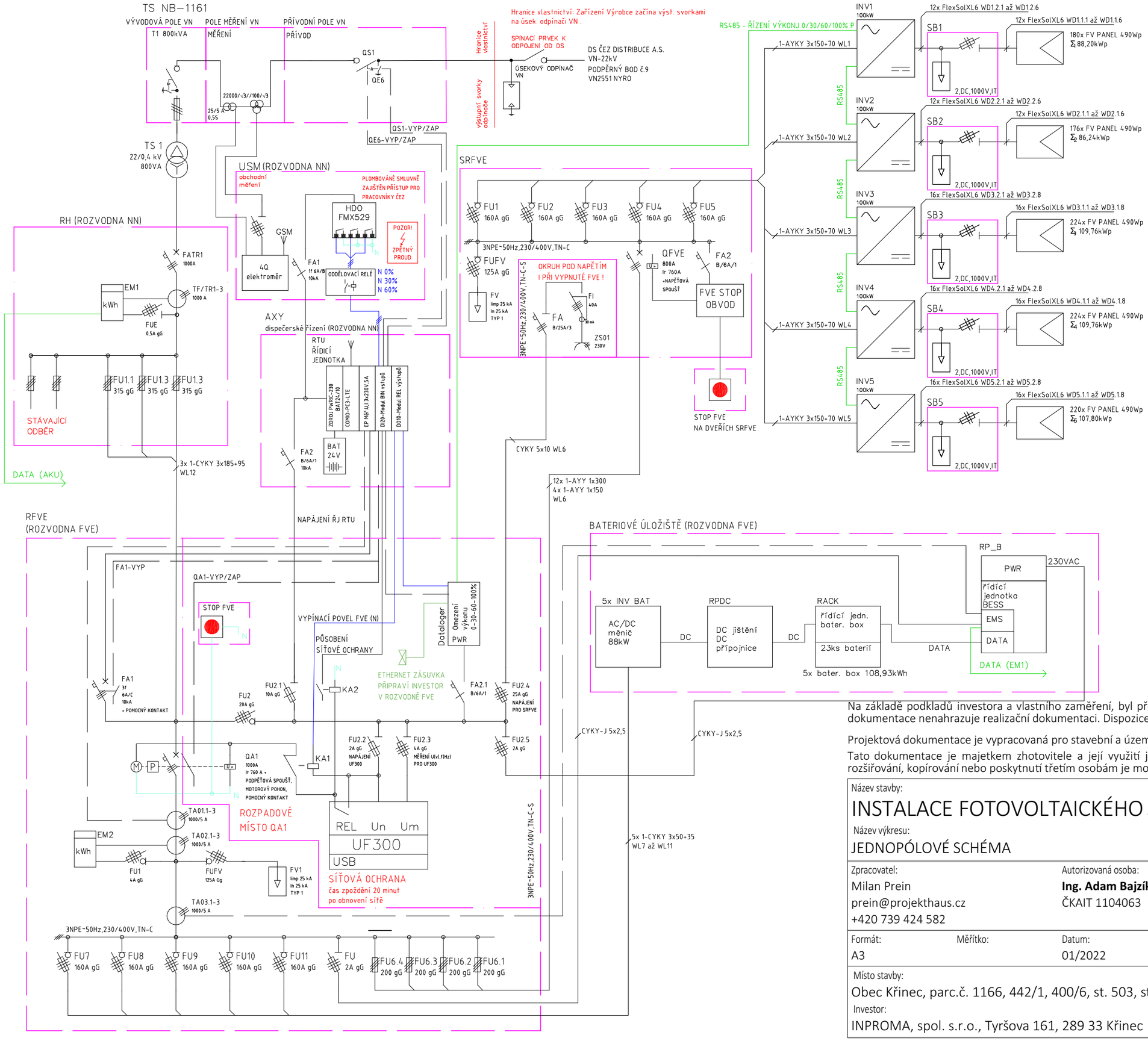

POZNÁMKA:

Specifikace : Pozemní fotovoltaická výrobna s vlastní trafostanicí
Místo OM: Tyršová 161, 289 33 Křinec
Č. smlouvy: 21_VN_1010071151
TPP: 4121858083
EAN: 859182400600014488
Číslo odběrného místa: 4092967
Číslo místa spotřeby: 1883683
Hranice vlastnictví: Vývodní svorníky svislého odpínače Fla na odbočení kabelové přípojky pro TS.
Spínací prvek sloužící k odpojení odběrného zařízení od DS: Odpínač č. 281161
Rozpadovým místem je jistič FA01, řízený přes relé KA01. Toto relé je spínáno buď síťovou ochranou zajišťující zpoždění 20min po obnovení sítě a nebo jednotkou dálkového řízení RTU,
dále je možno odpojit FVE dvěma CS tlačítky.
Dispečer má možnost úplného odpojení výrobny na straně NN pomocí dispečerského řízení v rozvaděči AXY přes RTU respektive KA01 a FA01. Dále má možnost omezení výkonu v režimu 0-30-60-100% přes RTU.
Celkový instalovaný výkon: 498,82 kW
Rezervovaný příkon : 740 kW

ROZVODNÁ SOUSTAVA:

3 PEN ~ 50 Hz, 230/400 V, TN-C
3 NPE ~ 50 Hz, 230/400 V, TN-C-S
2 - 1000 V, IT

OCHRANA PŘED NEBEZPEČNÝM DOTYKEM NEŽIVÝCH ČÁSTÍ:

Automatickým odpojením od zdroje dle ČSN EN 33 2000-4-41

RFVE:

MAX. VÝSTUPNÍ VÝKON Z JEDNOHO STŘÍDAČE 100 kW	
VÝSTUPNÍ NAPĚTÍ	400 V / 50 Hz
POČET STŘÍDAČŮ	5 ks
VÝKON FV PANELU	490 Wp
POČET PANELŮ	1020 ks
CELKOVÝ VÝKON FV PANELŮ	499,8 kW

BATERIOVÉ POLE:

MAX. VÝSTUPNÍ VÝKON Z JEDNOHO STŘÍDAČE 88 kW	
VÝSTUPNÍ NAPĚTÍ	400 V / 50 Hz
POČET STŘÍDAČŮ	5 ks
KAPACITA 1ks BATERIE	4,74 kWh
POČET BATERIÍ	115 ks
CELKOVÁ VYUŽITELNÁ KAPACITA BATERIÍ	490 kWh

NASTAVENÍ SÍŤOVÉ OCHRANY V RFVE:

Dle PPDS příl. č. 4

nadpětí 1. stupeň U>	111% Un	0 s (10 min. průměr)
nadpětí 2. stupeň U>>	115% Un	5 s (okamžitá hodnota)
nadpětí 3. stupeň U>>	120% Un	0,1 s (okamžitá hodnota)
podpětí 1. stupeň U<	70% Un	2,7 s (okamžitá hodnota)
podpětí 2. stupeň U<<	45% Un	0,2 s (okamžitá hodnota)
podfrekvence f<	47,5 Hz	0,1 s (okamžitá hodnota)
nadfrekvence f>	51,5 Hz	0,1 s (okamžitá hodnota)

Automatické znovupřipojení výrobny k DS po 20 minutách

VÝROBNA NEUMOŽNUJE OSTROVNÍ PROVOZ

Na základě podkladů investora a vlastního zaměření, byl překreslen projekt pro instalaci fotovoltaického systému. Projektová dokumentace nenahrazuje realizační dokumentaci. Dispozice nejsou součástí FVE a nejsou prověřeny.

Projektová dokumentace je vypracovaná pro stavební a územní řízení, nenahrazuje realizační dokumentaci.

Tato dokumentace je majetkem zhotovitele a její využití je určeno výhradně k plnění dle smlouvy. Jakékoliv další využití, rozšiřování, kopírování nebo poskytnutí třetím osobám je možné pouze se souhlasem zhotovitele.

Název stavby:

INSTALACE FOTOVOLTAICKÉHO SYSTÉMU

Název výkresu:

JEDNOPÓLOVÉ SCHÉMA

PROJEKT H A U S

Zpracovatel:
Milan Prein
prein@projekthaus.cz
+420 739 424 582

Autorizovaná osoba:
Ing. Adam Bajzík
ČKAIT 1104063

Zhotovitel:
ProjektHAUS stavby s.r.o.
Štramberská 1049/20, 703 00 Ostrava
IČ: 08 36 46 56

Formát:	Měřítko:	Datum:	Stupeň PD:	Zakázka:	Číslo výkresu:
A3		01/2022	DUR + DSP	PRO21053	**D.1.4-01**

Místo stavby:
Obec Křinec, parc.č. 1166, 442/1, 400/6, st. 503, st. 509, k.ú. Křinec [676292]

Investor:
INPROMA, spol. s.r.o., Tyršova 161, 289 33 Křinec